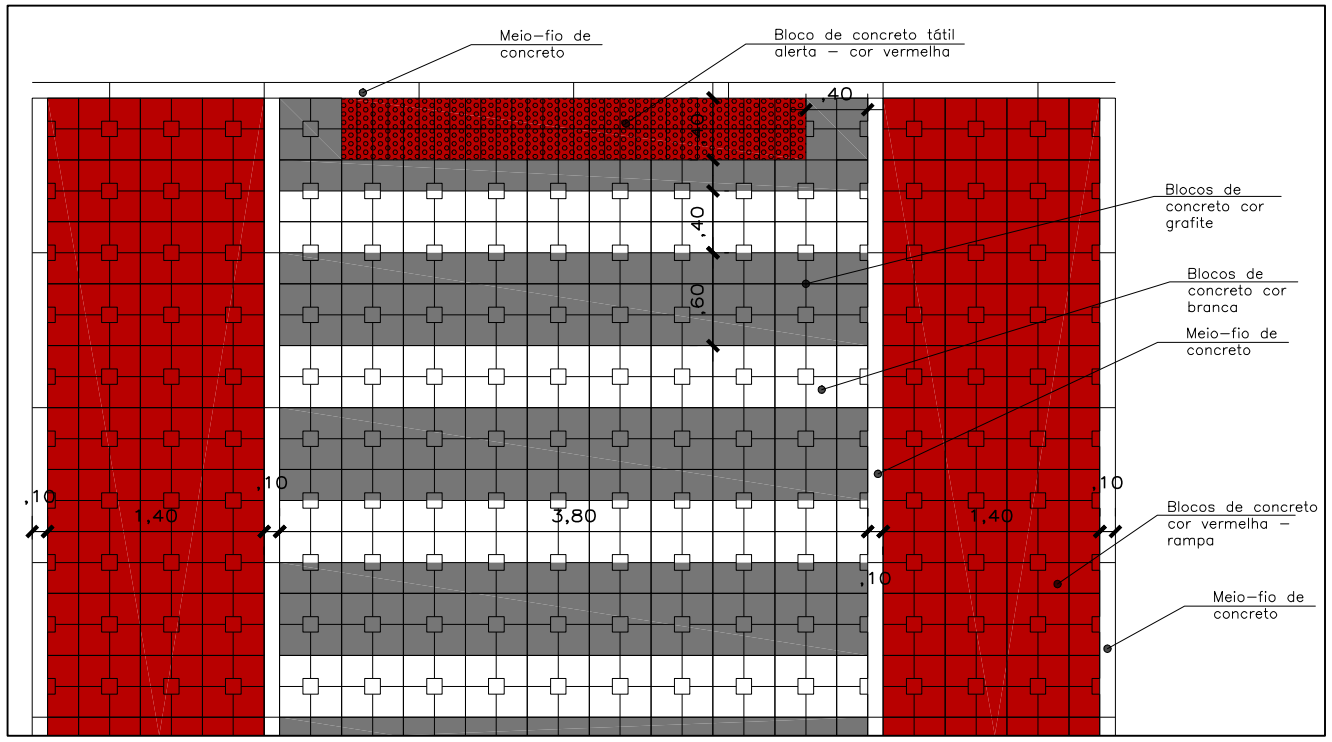


PADRÃO DE PAGINAÇÃO DE PISO
FAIXA DE TRAVESSIA ELEVADA
Esc. 1/50

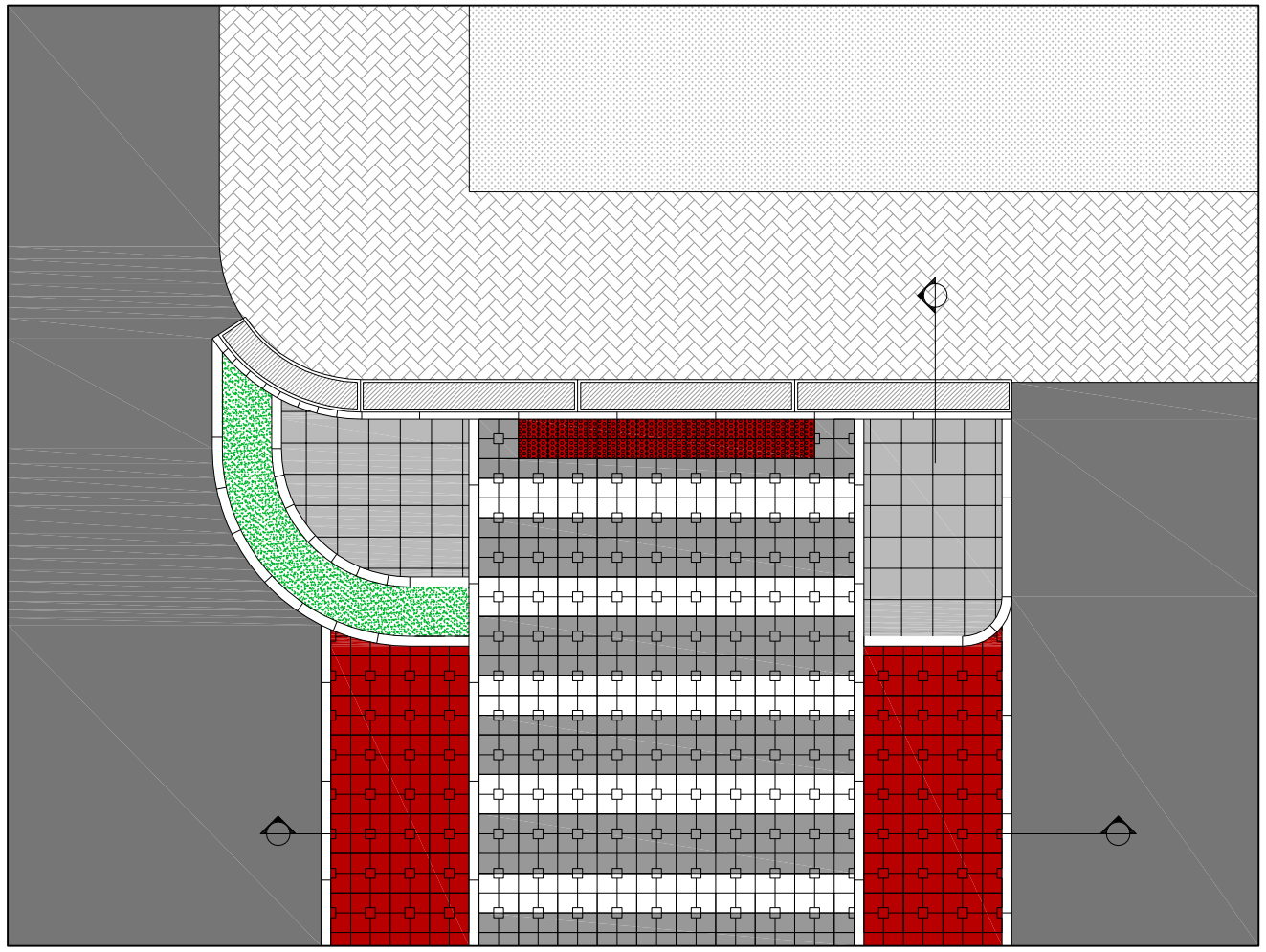

DETALHE AMPLIADO – IMPLANTAÇÃO DE FAIXA DE TRAVESSIA AO LADO DO PASSEIO EXISTENTE
Esc. 1/75

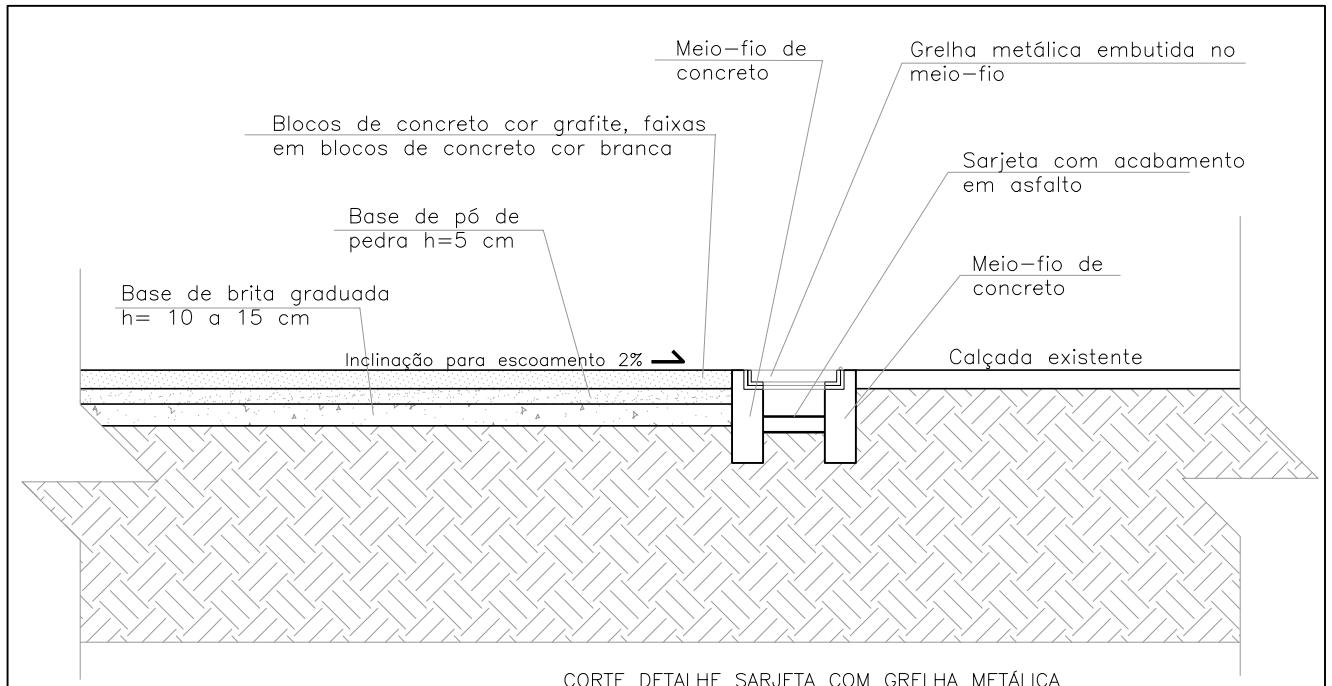


CORTE DETALHE SARJETA COM GRELHA METÁLICA
Esc. 1/25

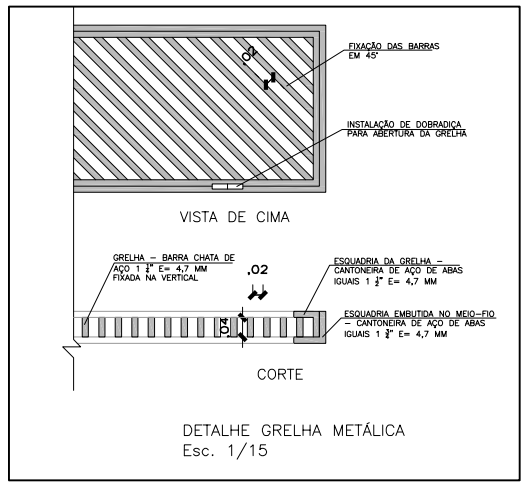


DETALHE GRELHA METÁLICA
Esc. 1/15

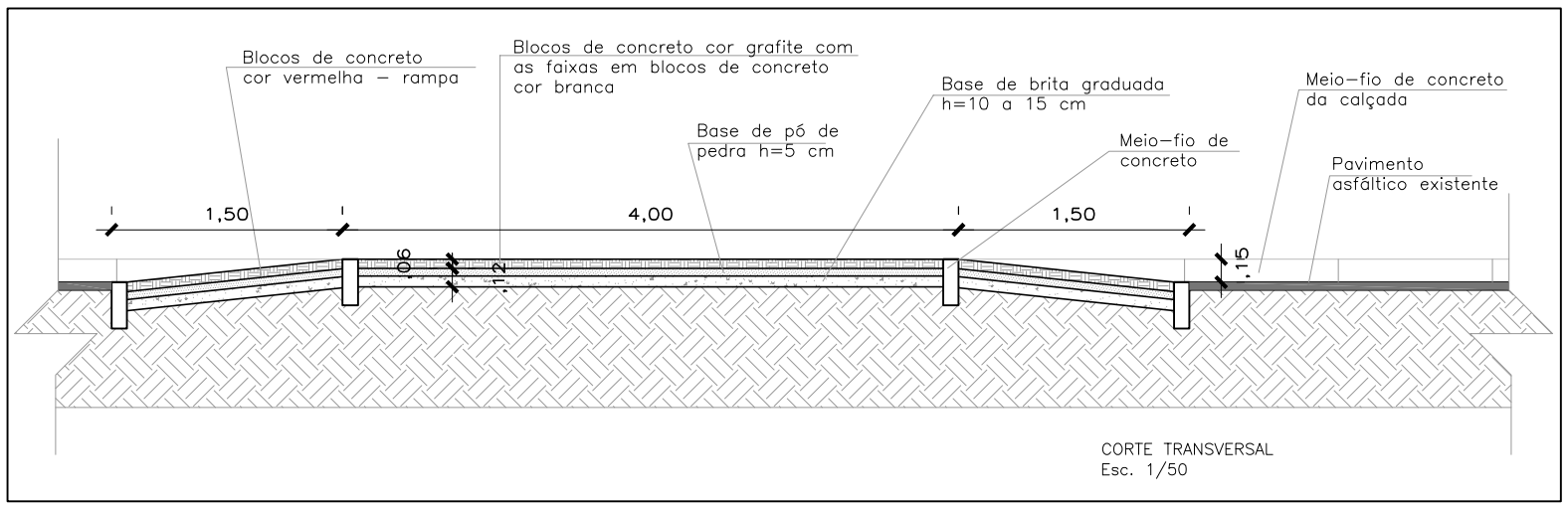


CORTE TRANSVERSAL
Esc. 1/50

OBSERVAÇÃO: os detalhes do 01 ao 03 são referentes ao projeto de toda a reestruturação da Avenida, portanto deve ser verificado em planta baixa a incidência e quantidade de cada elemento.

# PREFEITURA DE SÃO JOSÉ DO OURO

OBRA

## REESTRUTURAÇÃO URBANÍSTICA DE AVENIDA CENTRAL

ASSINATURAS

SIMONE QUADROS - Arquiteta e Urbanista CAU A56279-3
Responsável Técnico

PREFEITURA MUNICIPAL DE SÃO JOSÉ DO OURO
Proprietário

tritékhton arquitetura e engenharia

| | | | |
|---|---|---|---|
| LOCAL | Avenida Marechal Floriano e José Gelain - São José do Ouro - RS | | |
| CONTEÚDO | Detalhe - Travessia de pedestres elevada | | |
| ESCALA: indicada | ÁREA INTERVENÇÃO: -- | DATA: 17/12/2019 | |

Prancha n° 03/03

TriTékhton Arquitetura e Engenharia Ltda CNPJ 18.959.366/0001-58 R. Md. Luiza Aimeé n° 348 S1 Lagoa Vermelha-RS Contato (54) 99955 0444 tritekhton@gmail.com / arq.squadros@gmail.com