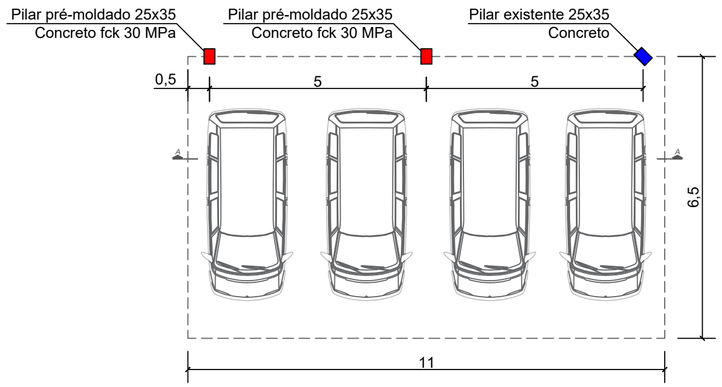

PLANTA BAIXA
Área: 71,50m²
Escala: 1/100

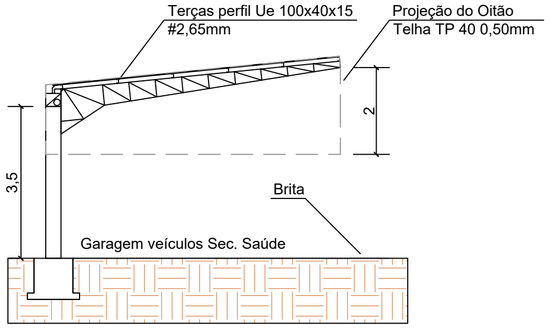

CORTE AA
Escala: 1/100

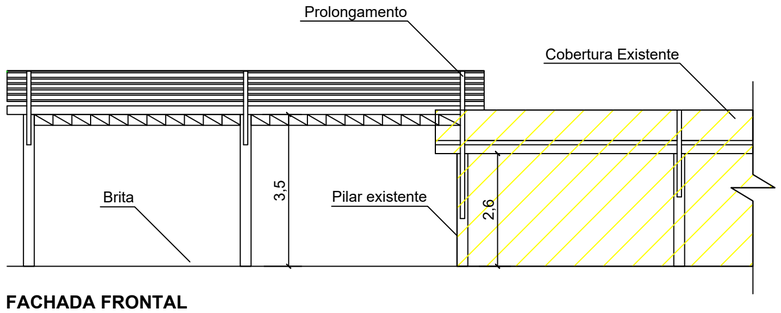

FACHADA FRONTAL
Escala: 1/100

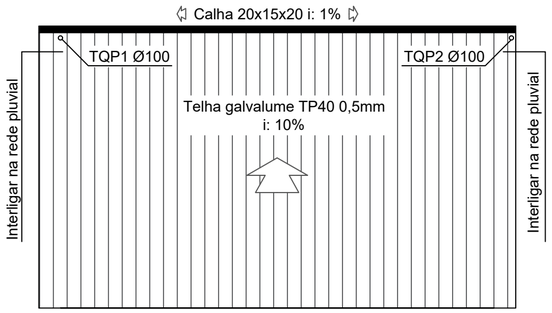

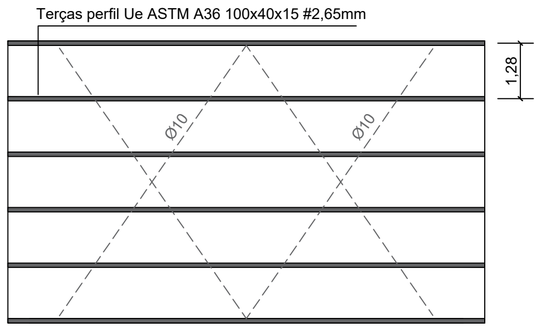

PLANTA DE COBERTURA
Área: 71,50m²
Escala: 1/100

Detalhamento fundação (2x)
fck 30MPa

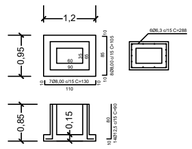

Detalhamento pilar (2x)
fck 30 MPa

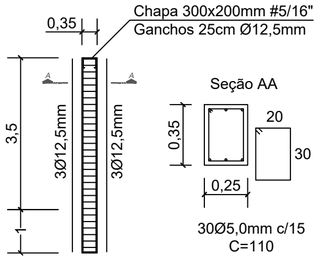

Detalhamento treliça metálica (2x)
aço ASTM A36

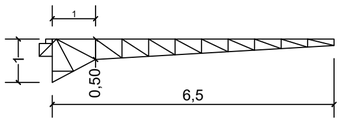

Perfil U ext. 50x100x50 #2,65mm
Perfil U int. 32x94x32 #2,00mm

Detalhamento viga metálica (2x)
aço ASTM A36

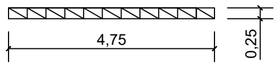

Perfil U ext. 50x100x50 #2,65mm
Perfil U int. 32x94x32 #2,00mm

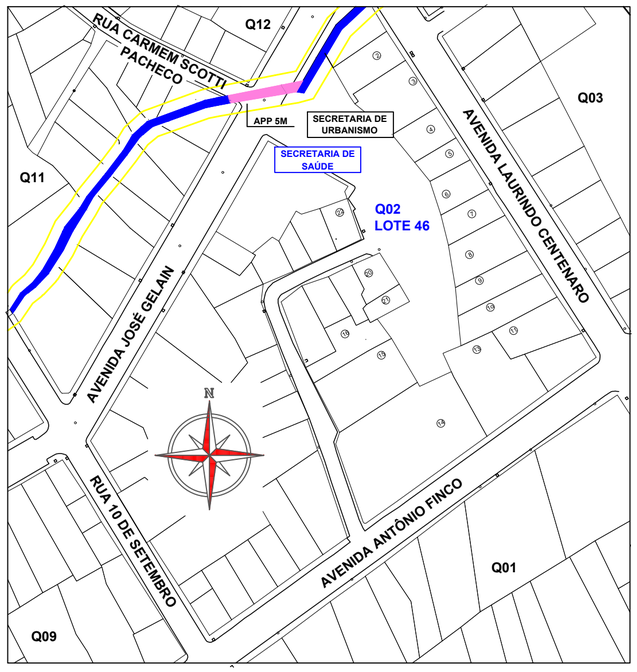

PLANTA DE SITUAÇÃO
Escala 1/2000

Todas as peças metálicas deverão ser pintadas em fábrica;
A locação da nova cobertura terá uma inclinação de aprox. 30º em relação à estrutura existente, a fim de acompanhar a divisa do terreno;
O oitão para fechamento da lateral está incluso no orçamento, bem como o acréscimo de vedação entre a cobertura existente e a nova a ser executada;
Todas as conexões e instalações necessárias para ligação das estruturas já estão inclusas no valor do orçamento;
Todas as conexões e instalações necessárias para ligação pluvial já estão inclusas no valor do orçamento;
Qualquer alteração no projeto deve ser submetida à análise e aprovação do projetista;
Deverá ser fornecida ART de execução referente à estrutura metálica e pré-moldado (fabricação e montagem);
Deverá ser fornecida a CND da obra no final da execução.

Imagem Google Maps
Sem Escala

AMPLIAÇÃO DA COBERTURA DE VEÍCULOS DA UBS CENTRO

LOCALIZAÇÃO:
AVENIDA JOSÉ GELAIN, N. 143 - BAIRRO CENTRO
SÃO JOSÉ DO OURO - RS
-27.770535, -51.592751

PROJETO ARQ. E ESTRUTURAL

PROPRIETÁRIO:
MUNICÍPIO DE SÃO JOSÉ DO OURO - RS
CNPJ: 87.613.550/0001-64
VILMAR DE BIASI:47134690091
Assinado de forma digital por VILMAR DE BIASI:47134690091
Dados: 2025.09.03 13:21:05 -03'00'

PLANTA DE SITUAÇÃO;
PLANTA BAIXA;
CORTE AA;
FACHADA FRONTAL;
PLANTA DE COBERTURA;
DETALHAMENTO ESTRUTURAL

UNIDADE: METROS

RESPONSÁVEL TÉCNICA:
MONICA R. STANGUERLIN
ENGENHEIRA CIVIL
CREA-RS SC173754-5
MONICA RAFAELA STANGUERLIN:03174869005
Assinado de forma digital por MONICA RAFAELA STANGUERLIN:03174869005
Dados: 2025.09.03 12:34:56 -03'00'

ESCALA: INDICADA

ÁREA:	DATA:	REVISÃO:	PRANCHA:
71,50 M²	AGOSTO 2025	00	01/01